VARDE NOVA 1 – Ersatzteilübersicht

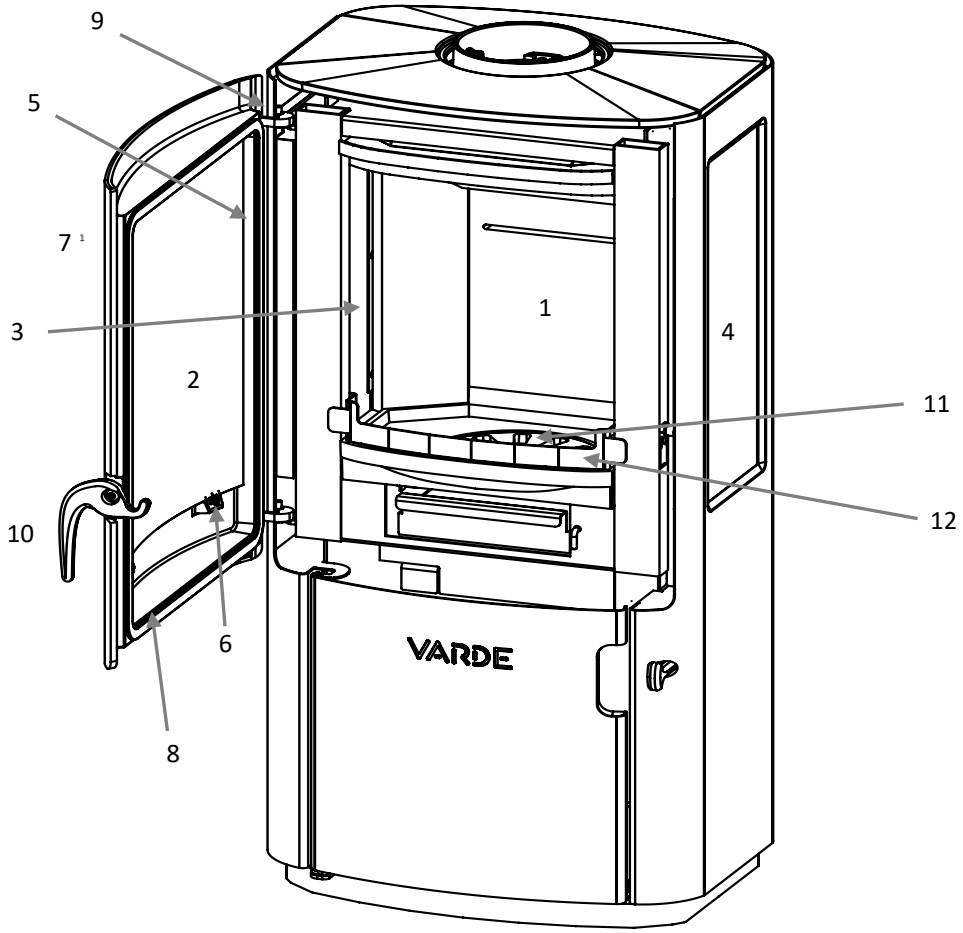

Nr.	Ersatzteil	Art.-Nr.
1	Vermiculit-Satz	100310
2	Glas für Ofentür	100284
3	Seitenfenster, innen	100285
4	Seitenfenster, außen	100286
5	Selbstklebende Dichtungsschnur	100443
6	Glasmontagesatz	
7	Gusseisen Tür	100664
8	Dichtungsschnur, Ø10 mm - inkl. Klebstoff	100351
9	Feder für Tür	100241
10	Türgriff	
11	Rüttelrost, Gusseisen Ø195 mm	100471
12	Glutfang	100418

Zusätzlich	
Glasreiniger	100493
Lack Senotherm-Spray. Schwarz	100603